Rö

# Canto

Hanspeter Steiger
2007

Swiss Made

Selbst schwere und massive Boote strahlen auf dem Wasser Eleganz und Leichtigkeit aus. Diese Eigenschaft darf auch «Canto» mit seiner leicht bootsförmigen Tischplatte für sich beanspruchen. Das Tischblatt aus massiver Eiche, Esche oder Schwarznuss (amerikanischer Nussbaum) wirkt schwerelos. Getragen wird es von zwei organisch geformten Strukturlack-Fusssäulen, die optimale Beinfreiheit garantieren. Ob als Ess- oder Konferenztisch, «Canto» bietet sich jederzeit zum andocken an.

Les bateaux les plus imposants et les plus lourds paraissent gracieux et légers lorsqu'ils flottent sur l'eau. «Canto» peut aussi se targuer de cette qualité, grâce à son plateau rappelant un bateau. Le plateau, en chêne, frêne ou en noyer américain massif, semble flotter. Il est porté par deux colonnes organiques à peinture non lisse, conférant une parfaite liberté aux jambes des hôtes. Table à manger ou table de conférence, «Canto» vous accueille en toute occasion.

Even heavy boats seem elegant and light when in the water. «Canto», with its unique boat-shaped table top can claim these seagoing features as well. Even though the table top is solid ash, oak or black walnut (American walnut), it has a light and elegant appearance. It is carried by two organically shaped structural lacquered table legs, which guarantee the best amount of legroom. Whether as a dining or conference table, «Canto» offers everyone a place to dock.

Eiche
Chêne
Oaka

Esche
Frêne
Ash

Schwarznuss
Noyer américain
American walnut

Weitere Hölzer und Masse auf Anfrage
Autres essences et dimensions sur demande
Other woods and dimensions on request

FSC

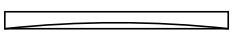

Eleganz und Leichtigkeit durch verjüngtes Kantenbild.

Élégance et légèreté grâce aux bords affinés.

Elegance and lightness due to tapered edges.

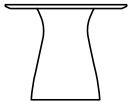

Taillierte Säulenfüsse erlauben optimale Beinfreiheit.

Les pieds de colonne taillés offrent toute liberté aux jambes.

Waisted column bases facilitate optimum legroom.

Massives Tischblatt in spezieller Bootsform.

Plateau massif en forme de bateau.

Massive table top in special boat design.

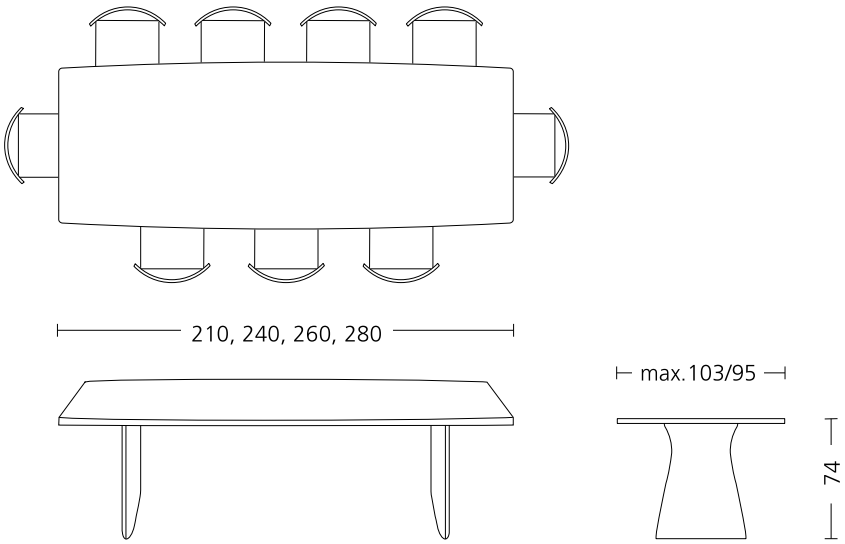


**Röthlisberger**
Kollektion

Sägeweg 11 · CH-3073 Gümligen
Tel. +41 31 950 21 40
kollektion@roethlisberger.ch
www.roethlisberger.ch